CONSTRULITA
EL SENTIDO DE LA LUZ

SAFELIGHTS

Iluminación de emergencia







Bajo mantenimiento

CONSTRULITA
EL SENTIDO DE LA LUZ

SAFELIGHTS

Luminaria de bajo montaje

◯ **Blanco**

Luminaria de emergencia para sobreponer, cuerpo de material plástico con acabado blanco, cabezales ajustables con difusor, óptica de amplia apertura, LED integrado, control ON/OFF, batería de respaldo integrada de 90 minutos.



Autonomía extendida para emergencias: Incorpora una batería con hasta 90 minutos de respaldo, asegurando funcionamiento continuo en fallas eléctricas. Esta capacidad permite mantener condiciones seguras en el espacio, facilitando la evacuación y la operación básica en situaciones críticas.

Iluminación de seguridad eficiente: Su diseño óptico proporciona una distribución amplia que garantiza visibilidad adecuada en áreas clave. Esto permite cubrir rutas de evacuación con una menor cantidad de equipos, optimizando la instalación y el consumo energético.

Instalación práctica y funcional: Diseñada para montaje sobrepuesto. Su construcción compacta reduce la complejidad en instalación, ofreciendo una solución eficiente para cumplir requerimientos de iluminación de emergencia.

Descargables

ARCHIVOS FOTOMÉTRICOS
(IES)

ARCHIVOS TÉCNICOS
(BIM)

MANUAL DE INSTALACIÓN
(PDF)

Especificaciones

Generales

Aplicación	Interior
Fuente de luz	LED integrado
Potencia disponible	2 W / 3 W
Orientabilidad	Fijo

Luminotécnicos

Flujo luminoso	150 lm
Eficacia (lm/W)	> 50
TCC	6,500 K / Verde
IRC	> 70
RF	N/A
Distribución fotométrica	30° / 360°
Vida útil	35,000 hrs L70
Garantía	5 años
Normativas y certificaciones	NOM

Eléctricos

Voltaje	127 - 277 V~
Corriente	0.06 A / 0.2 A
Frecuencia	50 Hz / 60 Hz
Factor de potencia	> 0.70
THDi	< 20%
Driver	Integrado
Protocolo de control	ON/OFF
Temperatura de operación	-10 °C a 40 °C

Físicas

IP	20
IK	4
Dimensiones	186 × 56 × 108 mm 300 × 46 × 108 mm
Peso	N/A
Pantalla / difusor	Policarbonato
Construcción	Termoplástico
Acabado	N/A

Iluminación Especializada de Occidente, S.A. de C.V
Acceso IV No. 3 Fracc. Ind. Benito Juárez. 76130 Querétaro, Qro. México

Revisión 2026 03 - V1

SAFELIGHTS

Configurador

Color	Código	Potencia (W)	Flujo luminoso nominal (lm)	TCC (K)	Óptica	Voltaje (V)	Protocolo de Control	Eficacia (lm/w)	IRC	Duración Batería	IP	Tipo de Montaje	Certificaciones
◯	CO6314BBFL	2	173	6,500	30°	127 - 277 V~	ON/OFF	87	70	90 minutos	20	Sobreponer	NOM
	CO6315BVEL	3	150	Verde	360°			>50					
	CO6316BVEL												

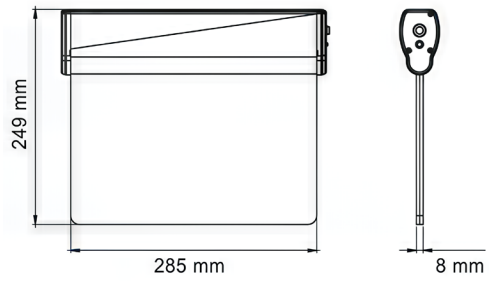

Safelights 3 W

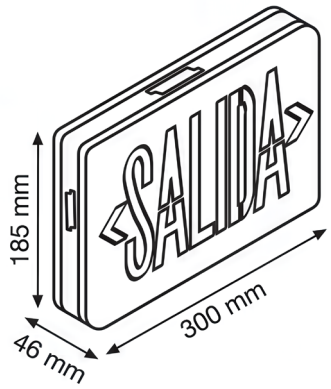

Safelights 3 W

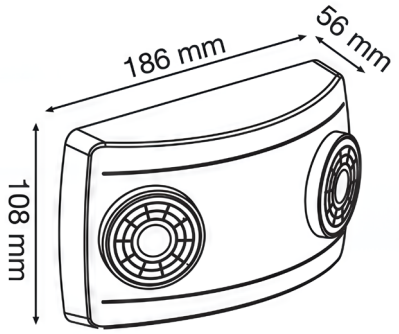

Safelights 2 W

Iluminación Especializada de Occidente, S.A. de C.V
Acceso IV No. 3 Fracc. Ind. Benito Juárez. 76130 Querétaro, Qro. México

Revisión 2026 03 - V1



¿Quieres conocer más sobre nuevos productos?
Visita www.construlita.com