CONSTRULITA®
EL SENTIDO DE LA LUZ

Supreme

Alta eficiencia, opciones con sensor microondas y batería de emergencia

Supreme es una familia diseñada para ofrecer iluminación eficiente gracias a sus 170lm/W sin perder calidad de luz con un IRC >80, donde el alto flujo luminoso, bajo costo de operación y mantenimiento entregan una solución ideal para aplicaciones de alto montaje, esto sumado a una protección IP65 e IK08 y posibilidad de control bajo el protocolo 0-10V.

Supreme se caracteriza por su alta versatilidad y posibilidades de configuración al instalarse mediante su bracket para sobreponer o su armella para suspender; así mismo cuenta con opciones de sensor de microondas y luz de día, batería de emergencia de hasta 90 minutos, campana como accesorio para control luminoso y deslumbramiento horizontal, así como disponibilidad de ópticas que se integren a las distintas necesidades de especificación.

Datos técnicos generales:

Fuente de Luz	LED integrado
Flujo luminoso nominal (lm)	17,000 - 34,000
Eficiencia nominal (lm/W)	>170
TCC	4000K/ 5000K
IRC	80
Ángulo de apertura	55° * / 85°/ 110° *
Potencia	100W/ 150W/ 200W
Tensión	100-277V~
Frecuencia de operación	50/ 60Hz
Factor de potencia	>0.95
Distorsión de armónicos (THD)	<10%
Temperatura de operación	-30° - 45°C
Driver	Integrado
Protocolo de control	0-10V
Vida promedio / Tipo de vida	50,000 L80
Material del cuerpo	Aluminio
Material de la óptica / difusor	Policarbonato (PC)
Acabado	Pintura electroestática
Color	Negro
IP	65
IK	08
Peso	3.52 Kg/ 3.82 Kg/ 4.03Kg
Tipo de instalación	Sobrepuesto Suspendido
Tipo de producto	Alto montaje

Certificaciones:

NOM UL

Garantía:

5 Años

Matriz de producto:

Información del pedido:

IN		N		A

Ejemplo de construcción de código:
IN 8040 N BN A

Aplicación	Consec.	Color	TCC	Tensión
IN	8040 8041 8042	N- Negro	BN- 4000K BF- 5000K	A- 100-277V~

Potencia	Flujo luminoso nominal	IRC	Ángulo	Control	Dimensiones
100W	17,000	80	55°(1)/ 85°(2)/ 110°(3)	0-10V	308*216 mm
150W	25,500				321*220mm
200W	34,000				331*225mm

(1) AC1410 óptica 55°

(2) Óptica de 85° instalada de línea

(3) AC1411 óptica 110°

Eficiencia energética:

CÓDIGO:	Flujo luminoso real (lm)	Potencia (W)	Eficacia real (lm/W)
IN 8040 N BN A	16,943	102.60	165.13
IN 8040 N BF A	16,943	102.60	165.13
IN 8041 N BN A	24,520	150.10	163.35
IN 8041 N BF A	24,520	150.10	163.35
IN 8042 N BN A	32,862	199.66	164.58
IN 8042 N BF A	32,862	199.66	164.58

Corriente de entrada:

Potencia (W)	Corriente de entrada
102.60	0.83 A
102.60	0.83 A
150.10	1.25 A
150.10	1.25 A
199.66	1.66 A
199.66	1.66 A

Fotometrías:

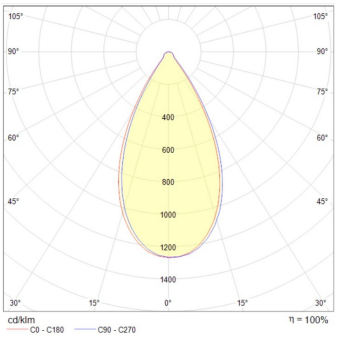

Supreme 55°

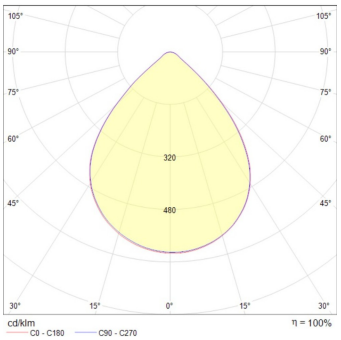

Supreme 85°

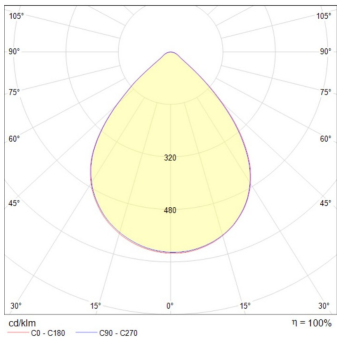

Supreme 110°

Dimensiones del producto:

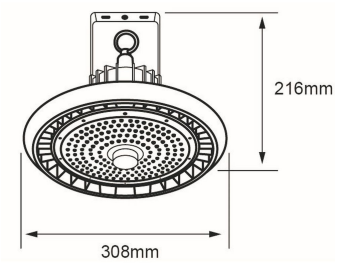

Supreme 100W

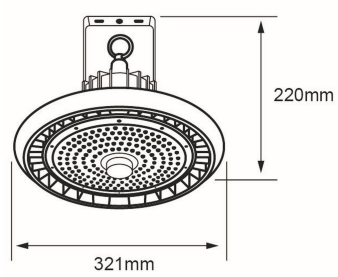

Supreme 150W

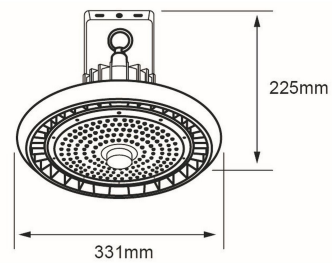

Supreme 200W

Accesorios Supreme:

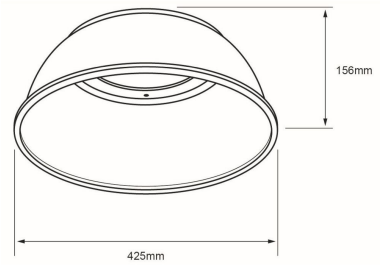

Campana cut-off

Campana cut-off

AC1400N

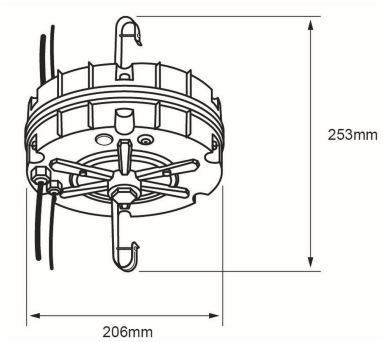

Batería de emergencia

Batería de emergencia con 90 minutos de duración IP65.

AC7540N

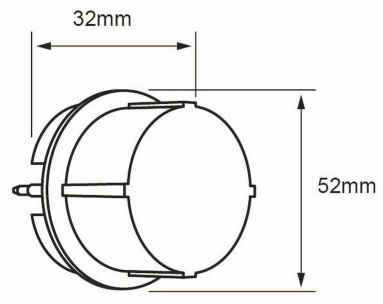

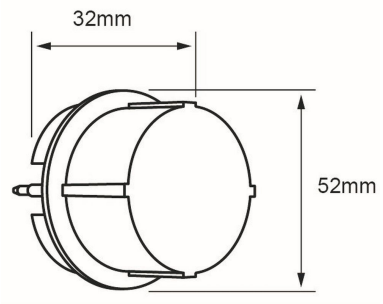

Sensor de microondas/ fotorreceptor

Sensor de microondas y fotorreceptor

AC1305B

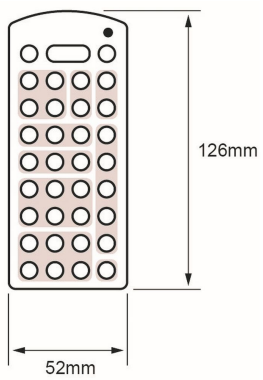

Control remoto para sensor de microondas

Control remoto para sensor de microondas, un solo puede controlar "n" cantidad de sensores.

AC1304B

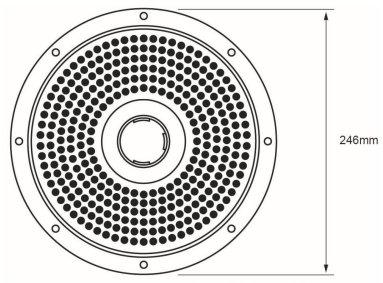

Óptica 55°

Óptica 55° Supreme

AC1410

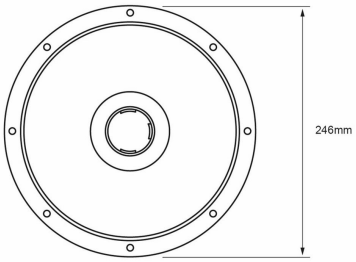

Óptica 110°

Óptica 110° para Supreme

AC1411

Descargables: Ir a sección descargables